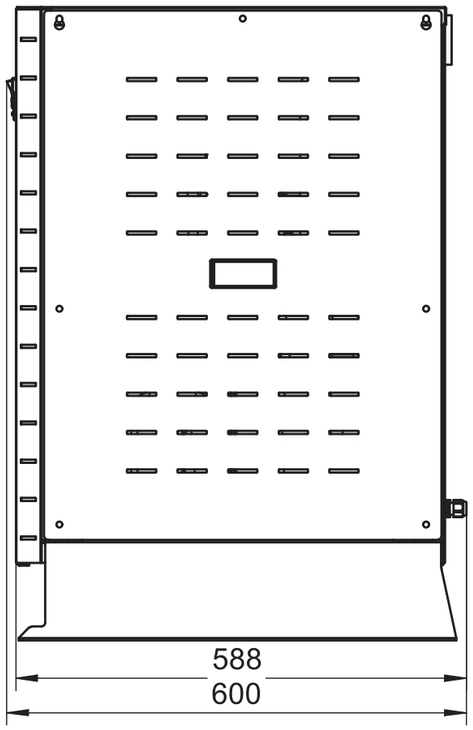

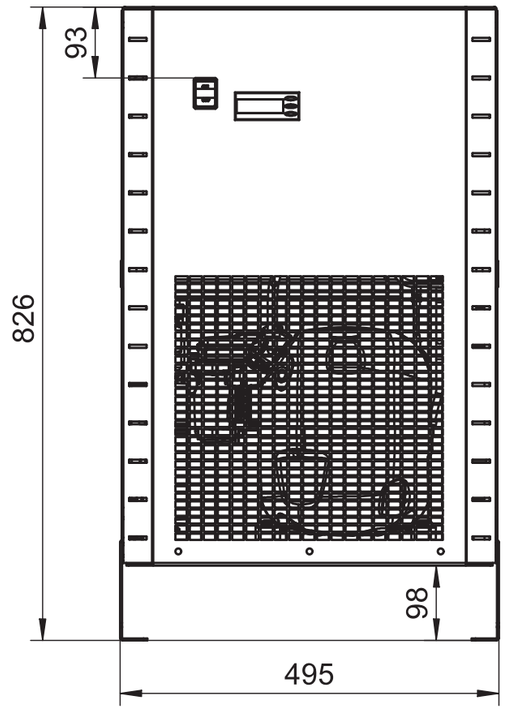

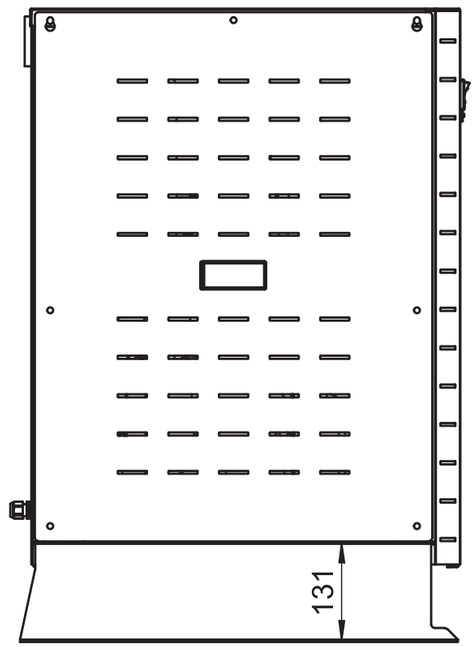

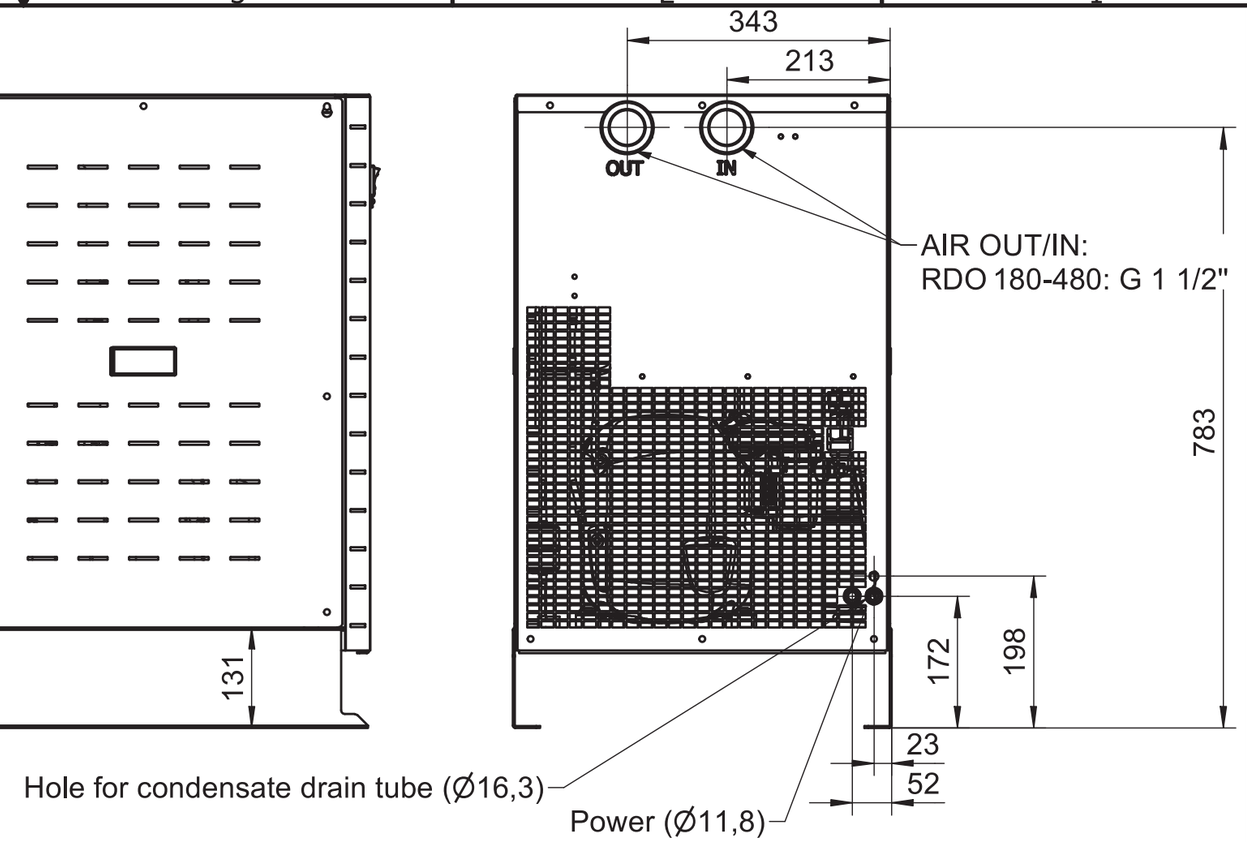

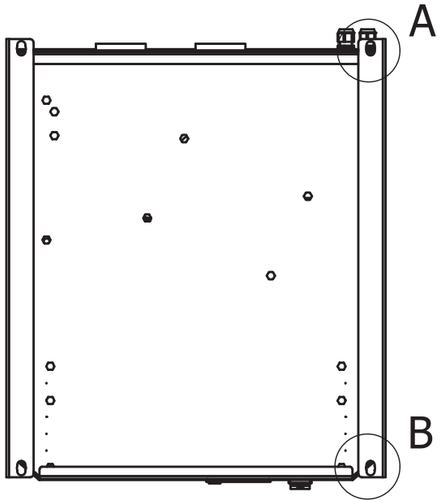

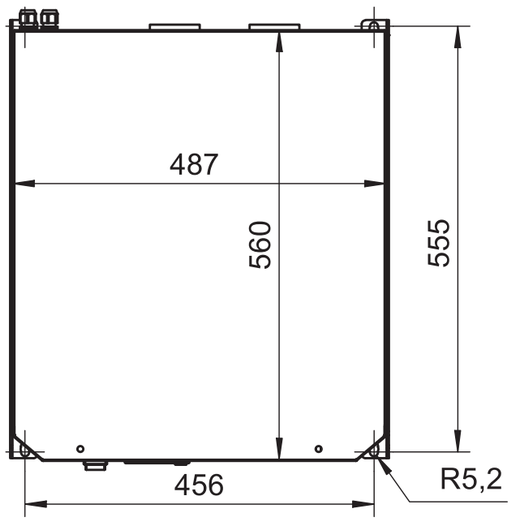

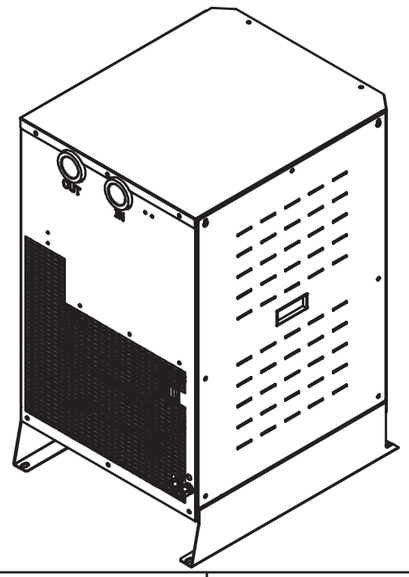

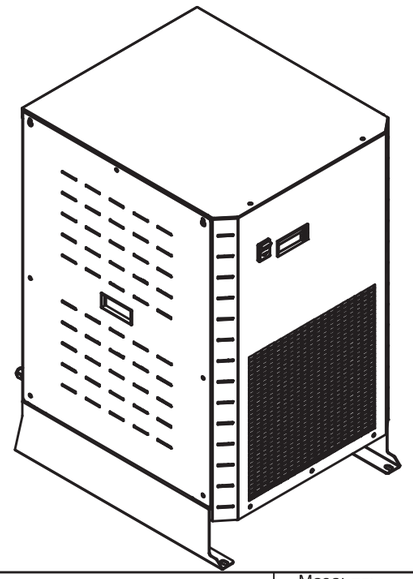

detail A

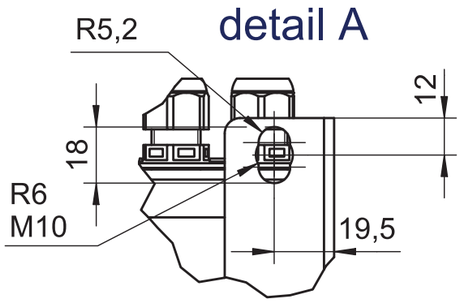

detail B

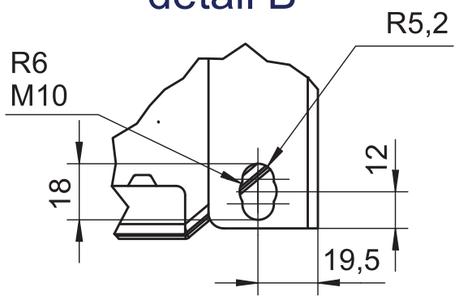

Dopustni odstopki netoleriranih mer za kose obdelane z odvzemanjem materiala
Podrocja imenskih mer v mm

Stopnja tocnosti		nad 6 do 6	6 30	30 120	120 315	315 1000	1000 2000	2000 3000	4000 8000
fina	±	0,05	0,1	0,15	0,2	0,3	0,5	0,8	-
srednja	±	0,1	0,2	0,3	0,5	0,8	1,2	2	3
groba	±	0,2	0,5	0,8	1,2	2	3	4	5

Rev.01	21.02.2024	J.Vovk
Rev.00	29.01.2024	J.Vovk

AIRPRESS | compressoren

	Datum	Ime
Risal	29. 01. 2024	jvovk
Konst.	2. 04. 2024	R. Kotar
Pregl.		

Airpress Polska Sp. z o.o.
62-081 Przeźmierowo
ul. Rynkowa 156, Poland
www.airpress.net, info@airpress.net

Merilo:

Masa: 75kg

Material:

Stopnja toc.: SUŠILNIK HLAD.

DRYER REFRIG. RDO 180-480

Št. risbe: 2058493,2058494,2058495

Datoteka: